SATAjet 800 W

使用说明书

[2]

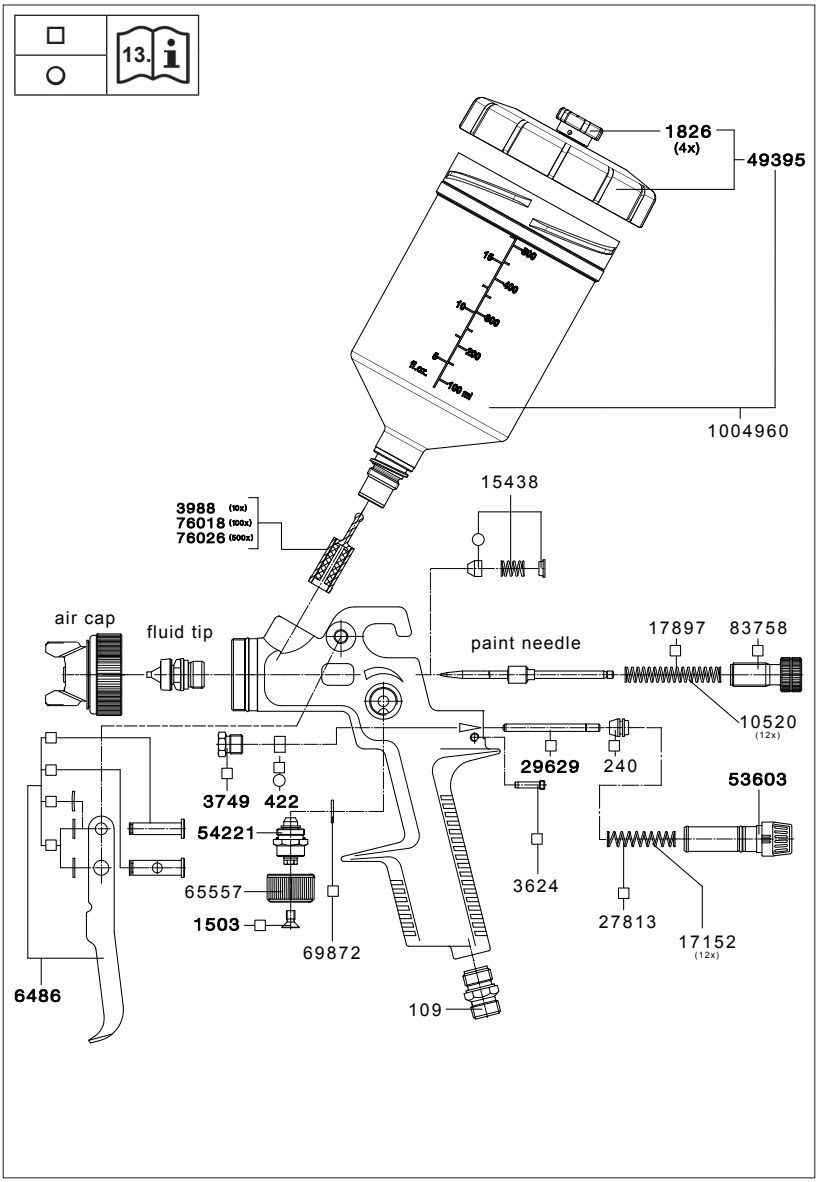
13.
1826
(4x)
49395
1004960
15438
3988 (10x)
76018 (100x)
76026 (500x)
air cap
fluid tip
paint needle
17897
83758
10520
(12x)
29629
240
53603
3749
422
54221
65557
1503
69872
3624
27813
17152
(12x)
6486
109

adam 2
compatible

[1]

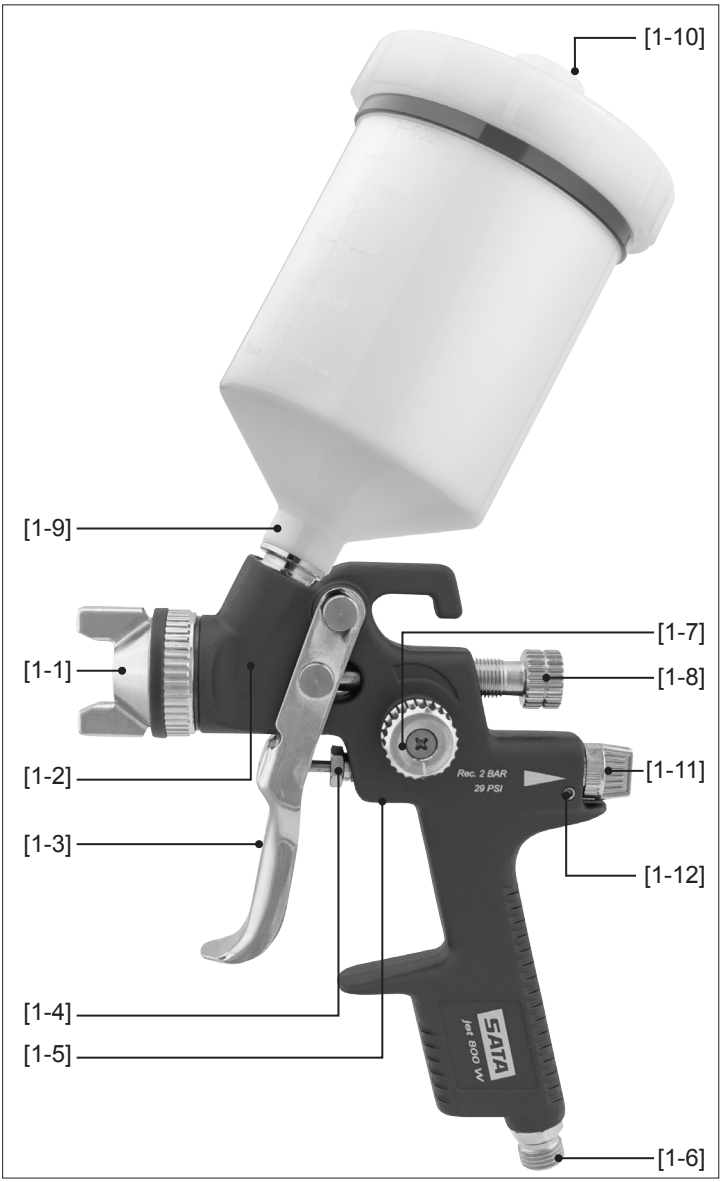
[1-10]
[1-9]
[1-7]
[1-1]
[1-8]
[1-2]
[1-11]
[1-3]
[1-12]
[1-4]
[1-5]
[1-6]
Rec. 2 BAR
29 PSI
SATA
jet 800 W

1073832_BAL-SATAjet 800 W.indb 4 12.11.2018 11:16:47

目录 [原版: 德语]

1. 标记 5
2. 安全提示 5
3. 预期用途 7
4. 技术参数 7
5. 喷枪的构造 8
6. 使用 8
7. 喷枪的清洁 10
8. 维护 10
9. 排除故障 12
10. 废物处理 14
11. 售后服务 14
12. 保证 / 责任 14
13. 备件 14
14. 欧共体符合性声明 15

1. 标记

	警告! 当心可能导致严重受伤甚至死亡的危险。
	小心! 当心可能导致损害的危险。
	爆炸危险! 示可能导致严重受伤甚至死亡的危险。
	提示! 有用的提示和建议

2. 安全提示

2.1. 一般性安全说明

	警告! 小心!

- 请在使用喷漆枪之前仔细通读全部安全提示及使用说明。应遵守安全提示及规定的步骤。
- 请保存随附的所有文件，转手时始终将喷漆枪与这些文件放在一起。

2.2. 专门针对喷漆枪的安全说明

	警告! 小心!

- 应遵守当地的安全、事故预防、劳动和环境保护条例!
- 切勿将喷漆枪对准生物!
- 只能由专业人员进行使用、清洁和维护!

1073832_BAL-SATAjet 800 W.indb 5 12.11.2018 11:16:47

⚠ ⚠	警告! 小心!

- 不允许那些因吸毒、酗酒、药物或其他原因而使反应能力降低了的人员使用本喷漆枪!
- 油漆喷枪不允许在损坏或者零件不全的情况下使用！ 尤其是只能在空气测微计止动螺栓稳固装入的情况下才能使用！使用内六角扳手以最大 1 Nm 的力矩拧紧止动螺栓。
- 每次使用前请检查喷漆枪，必要时加以维修！
- 喷漆枪一旦损坏便应立即停止使用，并应切断其与压缩空气管路的连接！
- 切勿擅自改装喷漆枪，或对它进行技术性改造!
- 只允许使用SATA原装零件或配件!
- 请在拆卸和装配零部件时非常小心！只允许使用随同供应的专用工具！
- 只允许使用由SATA推荐的洗枪机！应遵守使用说明书!
- 切勿喷涂加工酸性、碱性或含有汽油的喷涂料!
- 切勿在有火种的区域内，如明火、点燃的香烟或无防爆装置的电气设备周围使用喷漆枪!
- 只允许将工作中所需数量的溶剂、颜料、油漆或其他危险的喷涂料带入喷漆枪的工作场所！且应在工作结束后将这些材料存放到指定的储藏室里!

2.3. 个人防护设备

⚠	警告!

- 使用喷漆枪及在对它进行清洁和维护时始终应佩戴许可的呼吸面罩和护眼罩，并带上合适的防护手套及 防护服和防护鞋！
- 使用喷漆枪时，噪声电平会超过85 dB(A)。应带上合适的 护耳！
- 高温表面有危险
  加工高温材料（温度高于43 °C; 109.4 °F）时须穿戴相应的防护服。

使用喷漆枪时，振动不会传递到操作员的身体部位。反冲力很小。

1073832_BAL-SATAjet 800 W.indb 6 12.11.2018 11:16:47

2.4. 在有爆炸危险的区域的使用

允许将该喷漆枪用于 / 存放于防爆区域1和2的有爆炸危险的范围内。

⚠ 💥	警告！爆炸危险！

- 以下应用和操作会导致防爆功能丧失，因此受到禁止：
- 于防爆区域 0 的有爆炸危险的范围内使用喷枪！
- 使用基于卤素化碳氢化合物的溶剂和清洁剂！在此可能发生爆炸式的化学反应！

3. 预期用途

喷漆枪专用于借助压缩空气给合适的产品喷涂颜料和油漆或其他合适的流动性介质 (喷涂料)。

4. 技术参数

喷枪入口压力		
RP	运行范围（应用范围）	2.0 bar– 2.5 bar
	"兼容"	最大2.0 bar

喷涂距离		
RP	推荐	17 cm – 21 cm

喷漆枪最大进气压力	
	10.0 bar

当喷枪进气压为2.0 bar 时的空气耗用量	
RP	230 Nl/min

喷涂料的最高温度	
	50 °C

1073832_BAL-SATAjet 800 W.indb 7 12.11.2018 11:16:47

重量	版本	标准型
不带壶		442 g
带0.6 升 RPS 壶		494 g
带0.6升多次使用枪壶		614 g
带1.0升多次使用铝壶		633 g
带 0.6升 RPS 壶及数字式气压表		534 g (带 adam 2)

压缩空气连接口	
	1/4“ 外螺纹

PVC 自流壶的注料量	
	600 ml

选购件：电子测压装置	
启动 / 关闭阈值	0.2 bar
显示精度	± 0.10 bar
最大显示值	9.9 bar

5. 喷枪的构造 [1]

[1-1] 喷嘴套件
[1-2] 枪针密封件，不可见
[1-3] 扳机
[1-4] 空气活塞的密封压盖
[1-5] 空气活塞 (不可见)
[1-6] 空气连接
[1-7] 圆形 / 扇形喷幅调节旋钮
[1-8] 涂料流量调节旋钮
[1-9] 油漆滤网 (不可见)
[1-10] 防滴漏塞
[1-11] 喷涂气压调节旋钮
[1-12] 气压调节旋钮的制动螺钉

6. 使用

⚠ 💥	警告！爆炸危险！

- 只允许使用永久抗压强度至少为10 bar的压缩空气软管，如53090 号产品，且它应耐溶剂的侵蚀、能够抗静电、未受损，且技术上完好无缺！

1073832_BAL-SATAjet 800 W.indb 8 12.11.2018 11:16:47

	提示！
应确保满足以下前提条件： • 1/4“ 外螺纹的压缩空气接口或适当的 SATA 接头。 • 按照第 4 章确认最小压缩空气容积流量（耗气量）和压力（建议为喷枪入口压力）。 • 有干净的压缩空气，如经产品号为 92320 的 SATA filter 484 三节油水分离器过滤的压缩空气。 • 有内径至少为 9 mm 的压缩空气软管 (见警告提示)，如 53090 号产品。	

1. 检查所有螺栓是否固定。用力拧紧油漆喷嘴 (14 Nm)。检查空气测微计的止动螺栓是否固定，必要时拧紧。
2. 使用合适的清洁液体冲洗油漆通道，注意第 7 章。
3. 校准风帽。
4. 安装油漆筛和流杯。
5. 灌注流杯（最高低于上边缘 20 mm），盖上盖子，并装入防滴漏器。
6. 旋紧空气接头上的连接嘴的螺栓。
7. 连接压缩空气软管。

6.1. 调节喷漆枪的进气压力

	提示！
完全拧下扳机，并设置喷枪入口压力（参见第 4 章），重新松开扳机。	

6.2. 调整涂料流量

	提示！
完全打开涂料量调节器时，喷嘴和枪针上的磨损是最小的。根据喷涂料和工作速度来选择喷嘴口径。	

6.3. 喷漆

喷漆时，需完全拧下扳机。遵守第 4 章说明的喷射距离。

1073832_BAL-SATAjet 800 W.indb 9 12.11.2018 11:16:47

7. 喷枪的清洁

⚠ ⚠	警告! 小心!

- 在进行各项清洁工作之前应先切断喷漆枪与压缩空气网络之间的连接！
- 压缩空气和/或喷涂料在预料之外溢出会使人员受伤！
- 应完全排空喷漆枪和自流壶，并按照专业要求来妥善处理喷涂料！
- 请在拆卸和装配零部件时非常小心！只允许使用随同供应的专用工具！
- 请使用中性清洁液 (pH 值为6 到 8)！*
- 不允许使用酸、碱、腐蚀剂、不合适的再生剂或其它侵蚀性清洁剂！*
- 不能在清洁液体中浸泡喷枪！*清洁液体绝对不允许进入空气通道中！
- 不得用尖尖的、锋利的或粗糙的物品来清洁电子压力显示器上的显示屏！
- 只允许用 SATA 清洁刷或 SATA 喷嘴清洁针来清洁钻孔。使用其它工具会导致喷幅 受损或受到不良的影响。给您推荐的配件有：产品号为 64030 的清洁套件。
- 只允许使用由SATA推荐的洗枪机！应遵守使用说明书!
- 在整个清洗过程中，应给空气通道注入干净的压缩空气！
- 喷嘴头必须向下指！
- 只允许在清洗期间让喷漆枪留在洗涤机中！*
- 决不可使用超声波清洗系统 - 会损坏喷嘴和表面!
- 清洗后应用干净的压缩空气吹干喷漆枪和颜料通道，空气喷嘴以及螺纹和自流壶！*

* 否则存在受腐蚀危险

🕮	提示！

- 清洁喷嘴套件后应检查喷幅图！
- 有关清洗的其它建议参见： www.sata.com/TV.

8. 维护

⚠ ⚠	警告! 小心!

- 在完成各项维护工作之前应切断喷漆枪与压缩空气网络之间的连接！
- 请在拆卸和装配零部件时非常小心！只允许使用随同供应的专用工具！

1073832_BAL-SATAjet 800 W.indb 10 12.11.2018 11:16:47

8.1. 更换喷嘴套装

每套 SATA 喷嘴由“枪针”、“空气喷嘴”和“油漆喷嘴”组成，按完美的喷射形态进行手动调节。将枪针密封垫范围内（针套、枪针弹簧前约 3 cm）的枪针和材料量调节螺栓的螺纹涂上油脂。因此要始终完整地更换喷嘴套件。在安装完以后，根据 6.2 章调整材料通过量。

8.2. 更换枪针密封件

当自我调节式枪针包装上有喷射介质溢出时，则需要更换。拆卸扳机。拆卸之后，检查枪针是否已损坏，必要时更换喷嘴套件。在安装扳机时，注意扳机扣动栓位置是否正确。在安装完以后，根据 6.2 章调整材料通过量。

8.3. 更换空气活塞、空气活塞弹簧和空气测微计

⚠	警告!
• 切断喷漆枪与压缩空气管路间的连接！	

在未操作扳机时，如果在空气喷嘴或空气测微计上有空气溢出，则需要进行更换。在拆卸完以后，为空气测微计套筒涂上 SATA 喷枪油脂（产品编号 48173），与空气活塞一起插入，并用内六角扳手以最大 1 Nm 的力矩拧紧空气测微计的止动螺栓。在安装完以后，根据 6.2 章调整材料通过量。

⚠	警告!
• 检查空气测微计的止动螺栓是否固定！空气测微计可能会意外从油漆喷枪中射出！	

8.4. 更换(空气)的密封件

⚠	警告!
• 切断喷漆枪与压缩空气管路间的连接！	

当扳机下方有空气溢出，则需要更换自我调节式密封件。

1. 在拆卸完以后，检查空气阀门顶杆；必要时进行清洁或在受损时（如划痕或弯曲）进行更换，涂上 SATA 高性能润滑脂（产品编号 48173）并进行安装，注意安装方向！
2. 同样为空气测微计套筒涂上油脂，与空气活塞一起插入，并用内六角扳手以最大 1 Nm 的力矩拧紧止动螺栓。

在安装完以后，根据 6.2 章调整材料通过量。

1073832_BAL-SATAjet 800 W.indb 11 12.11.2018 11:16:48

⚠	警告!
• 检查制动螺钉是否安置稳妥！否则空气调节旋钮可以不受控制地从喷漆枪中弹出！	

8.5. 更换圆形 / 扇形喷幅调节轴

一旦调节装置上有空气溢出，或调节装置失灵，便有必要将它更换。

1. 拆卸旧旋钮
- 移除螺栓（十字形槽）
- 拆下按钮
- 用14号扳手拧开旋转轴螺丝
- 检查旋转轴支座是否有杂质和油漆残留，需要时将其去除并使用溶剂清洁

2. 安装新主轴
- 拧上旋转轴
- 将按钮插在主轴的六边形棱上
- 将止动螺栓以最大 1 Nm 的力矩拧紧——同时按住按钮

9. 排除故障

故障	原因	解决办法
喷幅不稳定（震颤/喷溅）或上壶中出现气泡。	喷嘴未拧紧。	使用万用扳手拧紧喷嘴。
	空气分流环损坏或脏污。	更换空气分配环，因为该环在拆卸时受损
上壶中出现气泡。	风帽松动。	手动拧紧风帽。
	风帽和喷嘴之间的间隔（“空气回路”）脏污。	清洁空气回路。注意第 7 章。
	喷嘴套件受污染或受损。	清洁（第 7 章）或更换（第 8.1 章）喷嘴套件。
	上壶中漆料过少。	灌注流杯。
	枪针密封件损坏。	更换枪针密封件（见第 8.2 章）。

1073832_BAL-SATAjet 800 W.indb 12 12.11.2018 11:16:48

故障	原因	解决办法
喷幅扇面太小、倾斜、只有单面或分离。	风帽的孔已被油漆堵塞。	清洁空气喷嘴。注意第 7 章。
	喷嘴尖（喷嘴颈）损坏。	检查油漆喷嘴是否受损，必要时更换喷嘴套件（第 8.1 章）。
圆形/扇形喷幅不能调节 – 但调节钮旋可转动。	空气分流环的位置不正确（定位销不在孔内）或损坏。	更换空气分配环。
圆形/扇形喷幅调节旋钮不能转动。	圆形/扇形喷幅调节旋钮以逆时针方向安装过紧；主轴在喷枪螺纹中松动。	用通用扳手旋出圆形喷雾/散射喷雾调节装置，使其通畅，或整个更换（见第 8.5 章）。
喷枪无法断开空气。	空气活塞座受污染或空气活塞磨损。	清洁空气活塞座和/或空气活塞，更换空气活塞包（见第 8.4 章）。
风帽螺纹、涂料通道（上壶接口）或枪体上出现腐蚀。	清洁剂（水份）在喷枪上停留时间过长。	更换枪体。注意清洁提示（见第 7 章）。
	使用了不合适的清洁剂。	
漆料在枪颜针密封件后漏出。	枪针密封件损坏或缺失。	更换枪针密封件（见第 8.2 章）。
	颜料针脏污或损坏。	更换喷嘴套件（见第 8.1 章），必要时更换枪针密封件（见第 8.2 章）。
油漆从喷嘴顶端滴漏（“喷嘴尖端锥体”）。	枪针尖和喷嘴之间有杂质。	清洁油漆喷嘴和枪针。注意清洁提示（见第 7 章）。
	喷嘴套装损坏。	更换喷嘴套件（第 8.1 章）。

1073832_BAL-SATAjet 800 W.indb 13 12.11.2018 11:16:48

10. 废物处理

将完全排空后的喷漆枪作为有价材料进行处理。为避免伤害环境，应将电池和涂料残余与喷漆枪分离后妥善和合理地进行处理。应遵守当地相关条例！

11. 售后服务

您的SATA 经销商可以为您提供配件、备件和技术支持。

12. 保证 / 责任

SATA 的一般性商务条件，可能还存在的其他协议以及各现行的法规适用于此。

SATA不对以下特殊情形负责：

- 不遵守本使用说明书。
- 不按照规定使用产品。
- 聘用未经培训的人员。
- 未穿戴个人防护装备。
- 未使用原装配件和零配件。
- 擅自改装或进行技术性改造。
- 正常的磨损。
- 使用时产品受到非典型的冲击和撞击。
- 安装和拆卸

13. 备件 [2]

订货号	名称
109	空气接口件 1/4“（外螺纹）
240	空气活塞头
422	空气活塞密封件
1503	沉头螺栓，不锈钢
1826	一包 4 个用于 0.6 升塑料杯的无滴漏装置
3749	空气活塞的密封压盖
3988	油漆过滤器，10 件装
6007	一包 10 个清洁刷
6486	扳机套件
9050	工具套件
10520	枪针弹簧，12 件装 (17897)

1073832_BAL-SATAjet 800 W.indb 14 12.11.2018 11:16:48

订货号	名称
15438	枪针密封件
17152	空气活塞弹簧，12 件装
17897	枪针弹簧
27813	空气活塞弹簧
29629	空气阀门顶杆
49395	用于 0.6 升塑料杯的螺旋盖，带防滴漏装置
1004960	0.6 公升 QCC 带螺纹PVC枪壶。
53603	喷涂气压调节旋钮
54221	圆形/扇形喷幅调节轴
65557	SATA KLC 的控制旋钮
69872	O 型密封圈 11 x 1 mm
76018	经销商包装 10 包，每包装有 10 个油漆过滤器
76026	大包装，50 套，每套有 10 个油漆过滤器
83758	油漆流量调节螺丝

□	包含在维修套件（# 12633）中
○	包含在密封套件（# 71456）中

14. 欧共体符合性声明

制造商:
SATA GmbH & Co. KG
Domertalstrasse 20
D-70806 Kornwestheim
在此我们声明，下述已上市型号的产品其设计、结构和结构形式符合欧盟指 令 2014/34/EU 的基本安全要求，包括声明发布之时有效的变更，并且根据 2014/34/EU 欧盟指令以及考虑到 ATEX 产品标记，可以在爆炸性环境中使用。
有关指令：

- EN 60079-0:2013, EN 60079-11:2012, EN 60079-26:2015
- 欧盟机器指令2006/42/EC
- 欧盟指令 2014/34/EU 用于爆炸性环境的设备及保护系统

采用的协调标准：

- DIN EN 1127-1:2011“防爆，第 1 部分：基础与方法”
- DIN EN 13463-1:2009 “适合在易爆区域中使用的非电气设备——第 1 部分：基础与要求”
- DIN EN ISO 12100:2011；“机器的安全，一般要求”
- DIN EN 1953:2013 “涂装材料的喷涂和应用设备——安全要求”

1073832_BAL-SATAjet 800 W.indb 15 12.11.2018 11:16:48

采用的德国国家标准：

- DIN 31000:2011“按照安全性设计技术产品的一般指导原则”

70806 Kornwestheim，2018 年 10 月 24 日

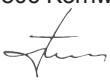

Albrecht Kruse
总经理
SATA GmbH & Co. KG

1073832_BAL-SATAjet 800 W.indb 16 12.11.2018 11:16:48

SATA GmbH & Co. KG
Domertalstraße 20
70806 Kornwestheim
Deutschland
Tel. +49 7154 811-0
Fax +49 7154 811-196
www.sata.com

2863-181112-1-1073832